Fiche de données du produit

Douche de sécurité à vidange automatique avec douche oculaire à couvercle ouvert ABS

SD18G75G
SD18GS75G

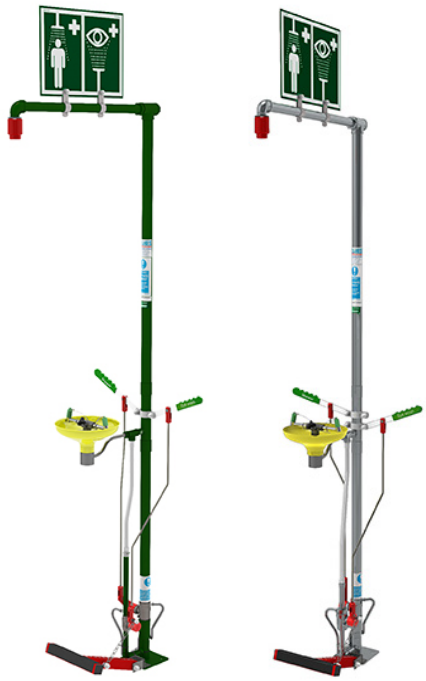

Montrée avec panneau et caillebotis en option

Pour toutes les industries et applications fonctionnant sous la chaleur du soleil dans les climats chauds, cette douche de sécurité à vidange automatique avec douche oculaire/visage est idéale pour protéger les travailleurs risquant d'être exposés à des contaminants dangereux. L'eau stagnante qui reste dans les tuyaux après l'activation est évacuée pour éviter que l'eau stagnante ne surchauffe dans la colonne d'alimentation et ne brûle l'utilisateur suivant.

La douche oculaire jaune haute visibilité est fabriquée en plastique ABS durable pour résister à la corrosion dans les environnements difficiles. Des housses protègent les buses de la saleté et des débris. Répond aux normes EN15154 et ANSI Z358.1-2014.

Spécifications

MATÉRIAUX DE CONSTRUCTION	
TUYAUTERIE ET RACCORDS	Acier inoxydable (GS) ou acier doux galvanisé (G)
VANNE DE RÉGULATION	Acier inoxydable, orifice de passage intégral, clapet à bille à ouverture permanente
POMMEAU DE DOUCHE	Nylon 6 moulé par injection
CUVETTE DE DOUCHE OCULAIRE	ABS
DIFFUSEURS DE DOUCHE OCULAIRE	Bague de retenue en laiton chromé, maille de filtre en acier inoxydable, corps en plastique
FINITION STANDARD	Brossée polie (GS) ou revêtement en poudre vert (G)
SERVICES	
ARRIVÉE D'EAU	BSP femelle 1¼ po
PRESSION DE SERVICE	2 à 6 BAR G / 29 à 87 PSI (des pressions d'alimentation plus élevées sont possibles grâce à l'incorporation d'un réducteur de pression en option)
DÉBITS MINIMAUX	Douche : 76 l par minute / 20 gal US par minute Douche oculaire : 12 l par minute / 3 gal US par minute
TEMPÉRATURE AMBIANTE DE FONCTIONNEMENT	
MINIMALE	5 °C / 41 °F
MAXIMALE	55 °C/131 °F
FONCTIONNEMENT	
DOUCHE	Levier de poussée vers le bas
DOUCHE OCULAIRE	Levier de poussée vers le bas
DIMENSIONS ET POIDS	
DIMENSIONS (LxPxH)	595 mm (23,4 po) x 738 mm (29 po) x 2300 mm (90,6 po)
POIDS	16 kg (35 lb)

Dessin de disposition générale

Douche de sécurité à vidange automatique avec douche oculaire à couvercle ouvert ABS

SD18G75G
SD18GS75G

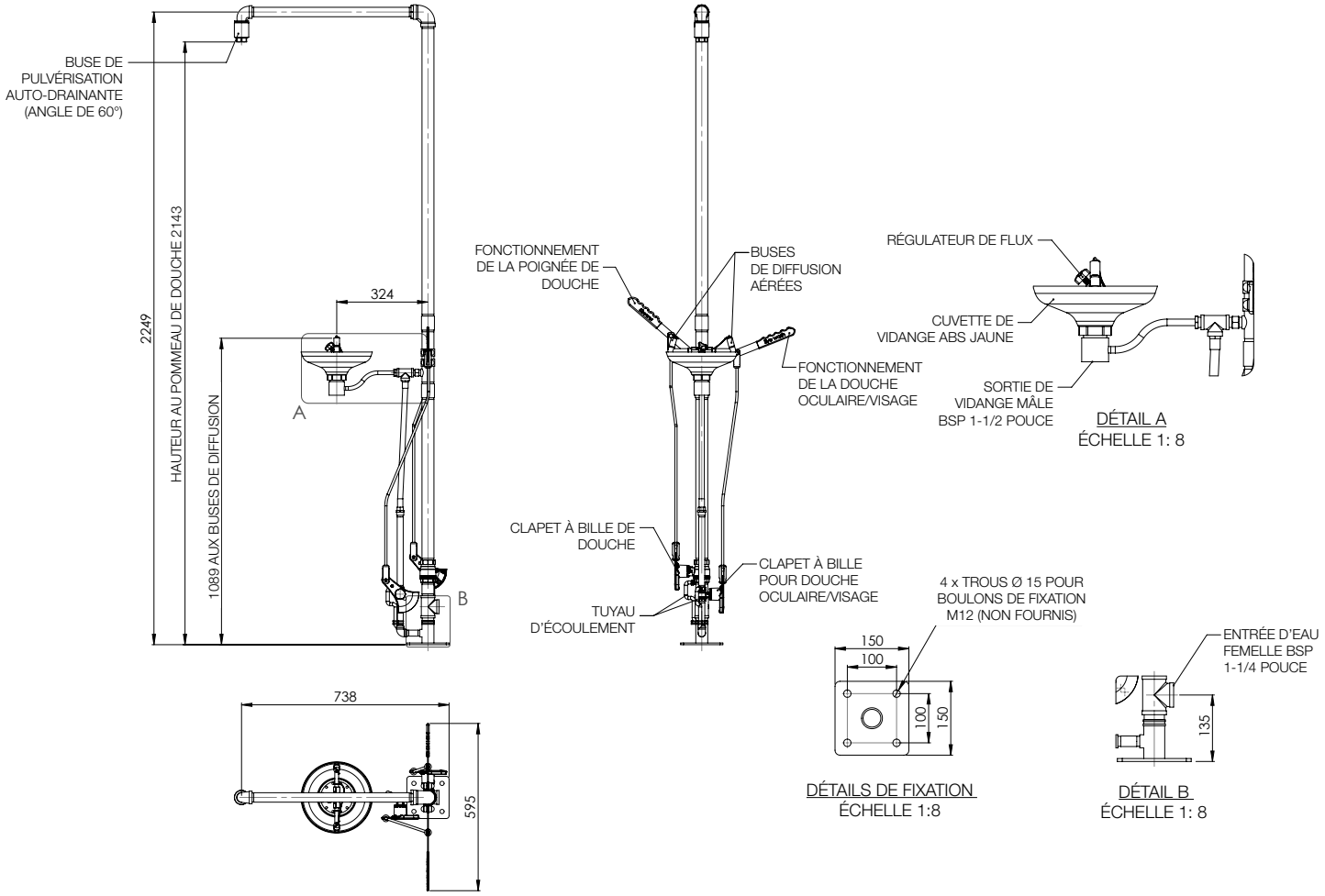

HUGHES
HUGHES-SAFETY.COM
Justrite Safety Group

www.hughes-safety.com

Hughes Safety Showers Ltd, 457 Campbell Street, Sarnia, Ontario N7T 2J1 Canada
Tél. : 1-866-312-1652 E-mail : customer.service@hughes-safety.com