Fiche de données du produit

Douche de sécurité non chauffée à montage mural avec douche oculaire à cuvette fermée en ABS

33G45G
33GS45G

Montrée avec un panneau en option

Si l'espace intérieur est limité, cette douche combinée à montage mural est une excellente option. La douche de sécurité d'urgence est activée rapidement à l'aide de la poignée facile à saisir, tandis que le couvercle intégral de la douche oculaire/visage est relié à la vanne d'eau pour un fonctionnement automatique lorsque le couvercle est abaissé.

Conçue en tenant compte des normes EN et ANSI, le pommeau de douche fournit un débit d'eau uniformément réparti de 76 litres par minute. Les diffuseurs aérés à haut débit de l'unité de lavage des yeux assurent une action de lavage en douceur pour éviter toute blessure supplémentaire aux yeux.

Spécifications

MATÉRIAUX DE CONSTRUCTION	
TUYAUTERIE ET RACCORDS	Acier inoxydable (GS) ou acier doux galvanisé (G)
VANNE DE RÉGULATION	Acier inoxydable, orifice de passage intégral, clapet à bille à ouverture permanente
POMMEAU DE DOUCHE	Nylon 6 moulé par injection
DOUCHE OCULAIRE	ABS recouvert d'acrylique
DIFFUSEURS DE DOUCHE OCULAIRE	Bague de retenue en laiton chromé, maille de filtre en acier inoxydable, corps en plastique
FINITION STANDARD	Brossée polie (GS) ou revêtement en poudre vert (G)
SERVICES	
ARRIVÉE D'EAU	BSP femelle 1¼ po
PRESSION DE SERVICE	2 à 6 BAR G / 29 à 87 PSI (des pressions d'alimentation plus élevées sont possibles grâce à l'incorporation d'un réducteur de pression en option)
DÉBITS MINIMAUX	Douche : 76 l par minute / 20 gal US par minute Douche oculaire : 12 l par minute / 3 gal US par minute
TEMPÉRATURE AMBIANTE DE FONCTIONNEMENT	
MINIMALE	5 °C / 41 °F
MAXIMALE	35 °C / 95 °F
FONCTIONNEMENT	
DOUCHE	Poignée
DOUCHE OCULAIRE	Couvercle à tirer vers le bas
DIMENSIONS ET POIDS	
DIMENSIONS (LxPxH)	501 mm (19,7 po) x 650 mm (25,6 po) x 1394 mm (54,9 po)
POIDS	18 kg (40 lb)

Dessin de disposition générale

Douche de sécurité non chauffée à montage mural avec douche oculaire à cuvette fermée en ABS

33G45G
33GS45G

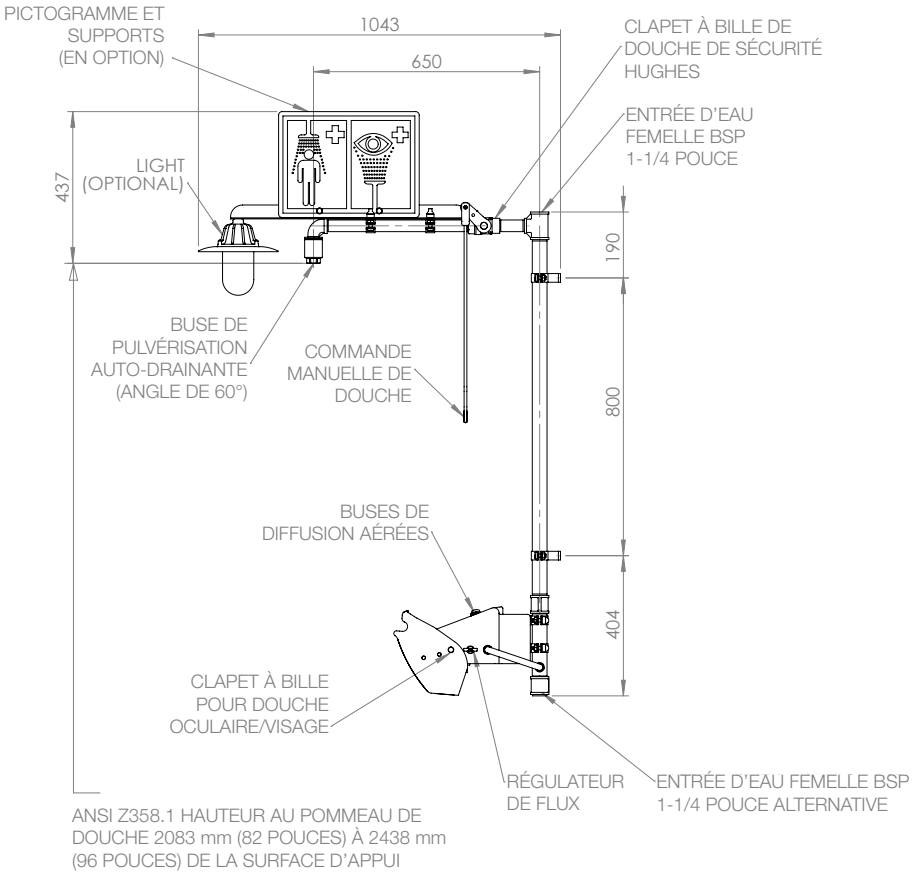

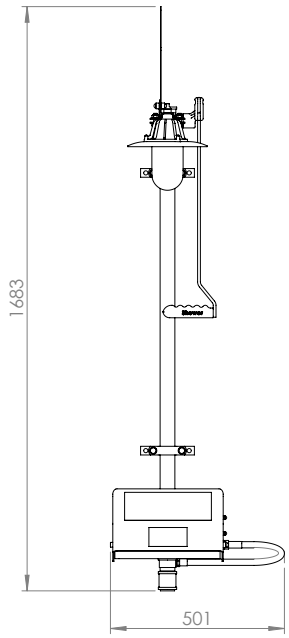

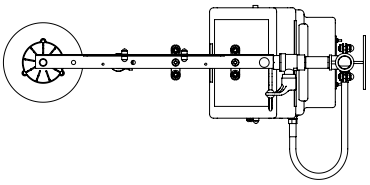

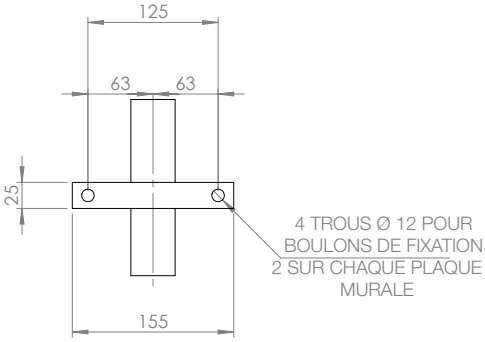

DÉTAILS DE FIXATION

HUGHES
HUGHES-SAFETY.COM
Justrite Safety Group

www.hughes-safety.com

Hughes Safety Showers Ltd, 457 Campbell Street, Sarnia, Ontario N7T 2J1 Canada
Tél. : 1-866-312-1652 E-mail : customer.service@hughes-safety.com