Fiche de données du produit

Douche oculaire sur socle avec cuvette ouverte en ABS

75GP
75GSP

Fabriquée pour être rapide et simple à utiliser en cas d'urgence, cette douche oculaire/visage sur pied avec cuvette ouverte peut être actionnée à l'aide de la pédale de commande en option. Les diffuseurs de lavage oculaire sont protégés par des housses qui se détachent dès que l'unité est activée. La tuyauterie du socle est disponible en acier inoxydable durci ou en acier doux galvanisé. Répond aux exigences des normes EN15154 et ANSI Z358.1-2014.

Spécifications

MATÉRIAUX DE CONSTRUCTION	
CUVETTE/COUVERCLE	Plastique ABS
DIFFUSEURS	Bague de retenue en laiton chromé, maille de filtre en acier inoxydable, corps en plastique
TUYAUTERIE	Acier inoxydable (GS) ou acier doux galvanisé (G)
FINITION STANDARD (G)	Revêtement en poudre vert (G) Finition brossée et polie (GS)
SERVICES	
ARRIVÉE D'EAU	BSP femelle 1 1/4 po
PRESSION DE SERVICE	2,0 à 6 BAR G / 29 à 87 PSI (des pressions d'alimentation plus élevées sont possibles grâce à l'incorporation d'un réducteur de pression en option)
DÉBITS MINIMAUX	12 l par minute / 3 gal US par minute
TEMPÉRATURE AMBIANTE DE FONCTIONNEMENT	
MINIMALE	5 °C / 41 °F
MAXIMALE	35 °C / 95 °F
FONCTIONNEMENT	
DOUCHE OCULAIRE/VISAGE	Plaque de poussée (commande à pédale en option pour un fonctionnement mains libres)
DIMENSIONS ET POIDS	
DIMENSIONS (LxPxH)	314 mm (12,4 po) x 535 mm (21,1 po) x 1154 mm (45,4 po)
POIDS	10 kg / 22 lb

Dessin de disposition générale

Douche oculaire sur socle avec cuvette ouverte en ABS

75GP
75GSP

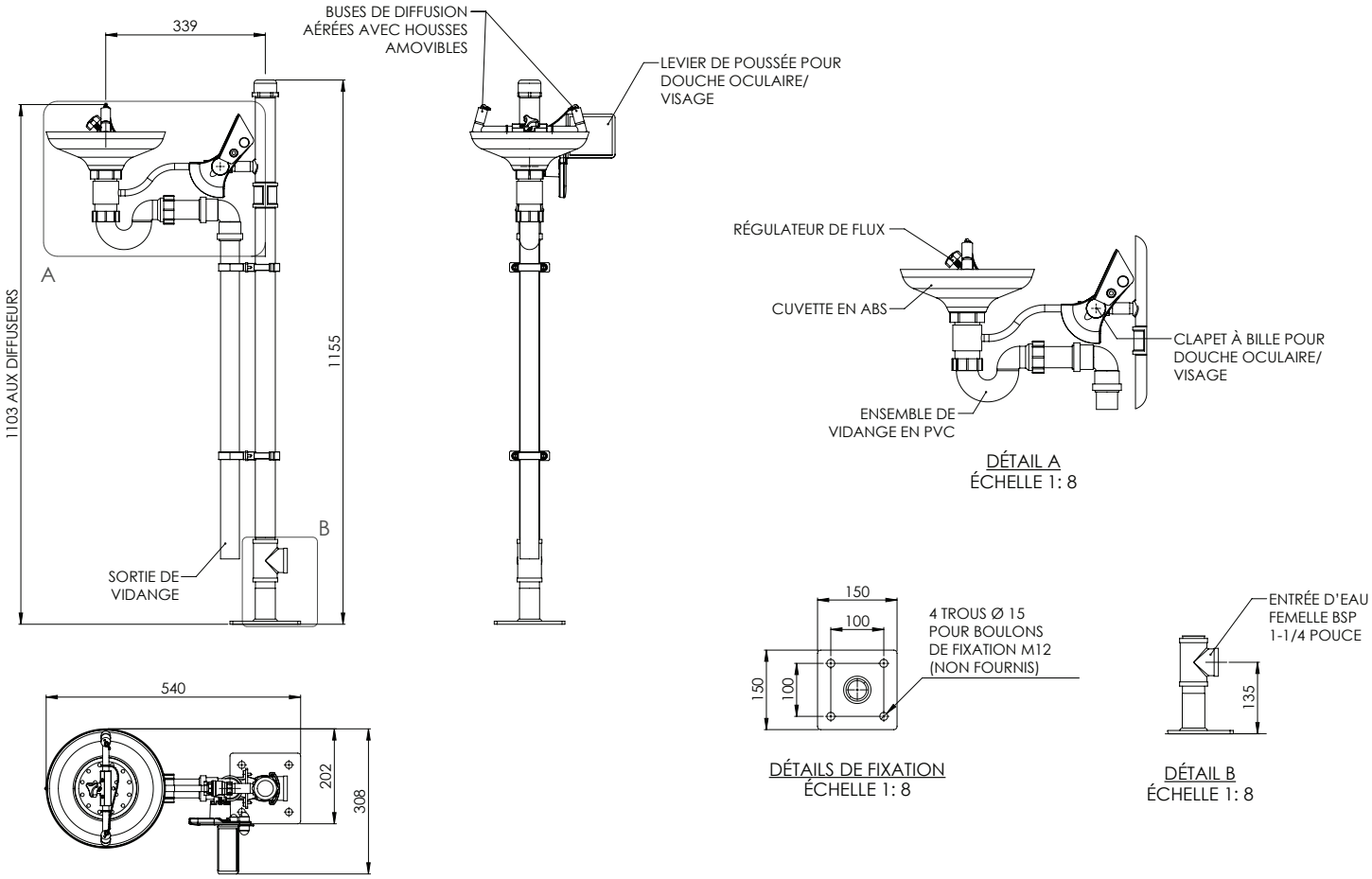

HUGHES
HUGHES-SAFETY.COM
Justrite Safety Group

www.hughes-safety.com

Hughes Safety Showers Ltd, 457 Campbell Street, Sarnia, Ontario N7T 2J1 Canada
Tél. : 1-866-312-1652 E-mail : customer.service@hughes-safety.com