Scheda del prodotto

Lavaocchi con vaschetta chiusa in VTR, doccia manuale integrata e su piedistallo con nastro riscaldante

STD-H-25KS/P

Illustrata con il pedale facoltativo

Adatto per l'uso all'esterno dove c'è la possibilità che si congeli l'acqua all'interno delle tubature. Il riscaldamento a nastro riscaldante e l'isolamento in schiuma poliuretanica, che garantiscono protezione dal gelo, sono estremamente utili sia nelle aree a rischio che in quelle non a rischio. L'unità per il lavaggio degli occhi e del viso ha una portata di 12 litri al minuto ed è completa di un diffusore oculare portatile integrato su tubo flessibile, per decontaminare direttamente l'area interessata.

Questa unità è conforme agli standard EN 15154 e ANSI Z358.1-2014.

Specifiche

MATERIALI DI COSTRUZIONE	
TUBATURE	Acciaio inossidabile
VASCHETTA/COPERCHIO	VTR
DIFFUSORI	Anello di tenuta in ottone cromato, filtro a maglia in acciaio inossidabile, corpo in plastica
ISOLAMENTO E RIVESTIMENTO ESTERNO	Schiuma poliuretanica isolante e rivestimento esterno in polietilene anti-impatto a media densità
FINITURA STANDARD	Bianca con strisce di sicurezza verdi e bianche
SERVIZI	
TUBO D'INGRESSO	1 1/4" BSP maschio
PRESSIONE NOMINALE	Da 2 a 6 barg/Da 29 a 87 psi (è possibile ottenere una pressione idrica più elevata grazie all'aggiunta facoltativa di una valvola di sfiato)
PORTATA MINIMA	Lavaocchi: 12 l al minuto/3 US gal al minuto Doccia manuale: 1,5 l al minuto/0,4 US gal al minuto
RISCALDAMENTO	Nastro riscaldante autoregolante
CARICO DI RISCALDAMENTO	21 watt
APPARECCHIATURE ELETTRICHE	Zone ATEX 1 e 2, gas gruppi IIA e IIB, temperatura classe T3 (IIC disponibile)
ALIMENTAZIONE ELETTRICA	240 V monofase, 50/60 Hz (110 V disponibili)
TEMPERATURA AMBIENTALE DI LAVORO	
MINIMA	-35 °C/31 °F
MASSIMA	35 °C/95 °F
FUNZIONAMENTO	
LAVAOCCHI/VISO	Sollevare il coperchio
PESO E DIMENSIONI	
DIMENSIONI (L x P x A)	475 mm (18,7") x 723 mm (28,5") x 1.113 mm (43,8")
PESO	20 kg/44 lb

Lavaocchi con vaschetta chiusa in VTR, doccia manuale integrata e su piedistallo con nastro riscaldante

STD-H-25KS/P

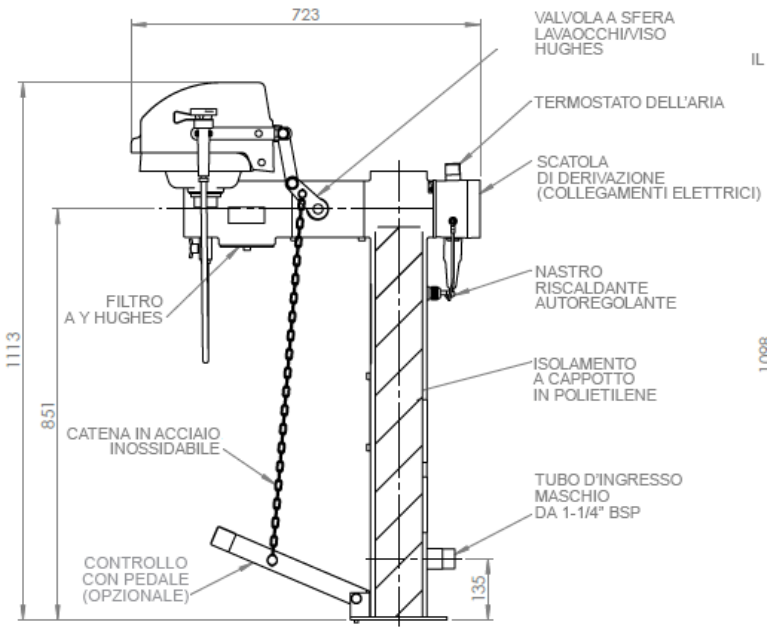

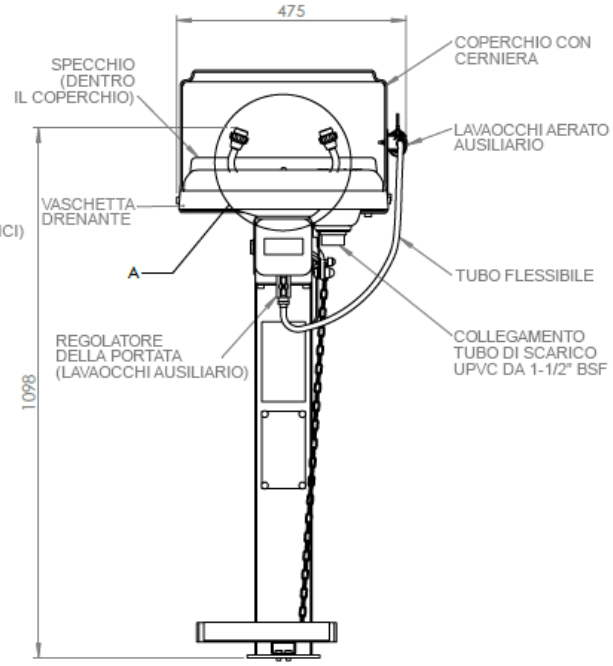

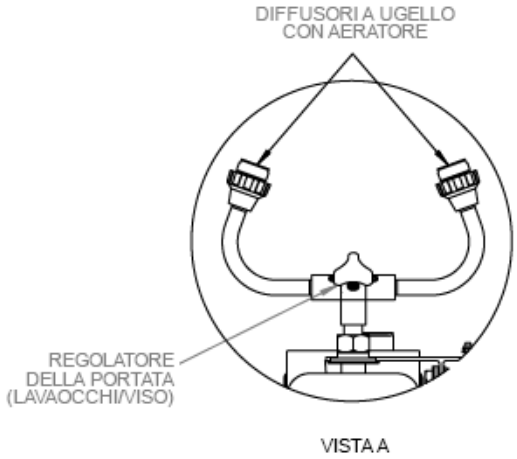

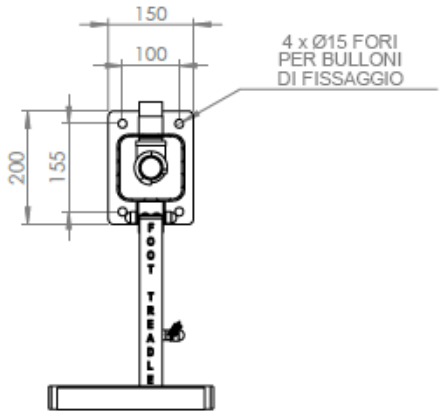

HUGHES
HUGHES-SAFETY.COM
Justrite Safety Group

www.hughes-safety.com

Hughes Safety Showers Ltd, Whitefield Road, Bredbury, Stockport SK6 2SS UK
Tel: +44 (0)161 430 6618 E-mail: sales@hughes-safety.com