Scheda del prodotto

Doccia di sicurezza autodrenante con spruzzatore per il corpo e lavaocchi a vaschetta chiusa in ASA

EXP-SD-20G/45G
EXP-SD-20GS/45G

Questa doccia di sicurezza su colonna, con spruzzatore per il corpo e lavaocchi/viso a vaschetta chiusa integrati, è un'unità pensata per l'uso nei climi caldi in caso di emergenza. Il calore del sole può far surriscaldare l'acqua all'interno delle tubature della doccia di sicurezza fino a raggiungere livelli pericolosi. Il design di questo modello autodrenante permette all'acqua stagnante di essere drenata dopo ogni attivazione, in modo da non scottare nessuno al prossimo uso.

Il lavaocchi è resistente agli agenti chimici e ai raggi UV, ed è straordinariamente durevole grazie alla struttura in ASA. Per un risciacquo diretto, lo spruzzatore per il corpo integrato si attiva quando la doccia di sicurezza è operata in direzione della parte inferiore del corpo. Questa unità è conforme agli standard EN 15154 e ANSI Z358.1-2014.

Specifiche

MATERIALI DI COSTRUZIONE	
TUBATURE E RACCORDI	Acciaio inossidabile (GS) o acciaio dolce zincato (G)
VALVOLA DI AZIONAMENTO	Valvola a sfera a passaggio totale e chiusura manuale in acciaio inossidabile
UGELLO SPRUZZATORE	Nylon 6 stampato a iniezione
LAVAOCCHI	ASA
DIFFUSORI DEL LAVAOCCHI	Anello di tenuta in ottone cromato, filtro a maglia in acciaio inossidabile, corpo in plastica
FINITURA STANDARD	Lucidata a spazzola (GS) o rivestita in polvere verde (G)
SERVIZI	
TUBO D'INGRESSO	1¼" BSP femmina
PRESSIONE NOMINALE	Da 2 a 6 barg/Da 29 a 87 psi (è possibile ottenere una pressione idrica più elevata grazie all'aggiunta facoltativa di una valvola di sfiato)
PORTATA MINIMA	Spruzzatore doccia/corpo: 115 l al minuto/30 US gal al minuto Lavaocchi: 12 l al minuto/3 US gal al minuto
TEMPERATURA AMBIENTALE DI LAVORO	
MINIMA	5 °C/41 °F
MASSIMA	55 °C/131 °F
FUNZIONAMENTO	
SPRUZZATORE DOCCIA/CORPO	Abbassare la leva
LAVAOCCHI	Tirare il coperchio verso il basso
PESO E DIMENSIONI	
DIMENSIONI (L x P x A)	429 mm (16,8") x 1077 mm (42,4") x 2.300 mm (90,6")
PESO	20 kg (44 lb)

Disegni tecnici sulla scheda del prodotto

Doccia di sicurezza autodrenante con spruzzatore per il corpo e lavaocchi a vaschetta chiusa in ASA

EXP-SD-20G/45G
EXP-SD-20GS/45G

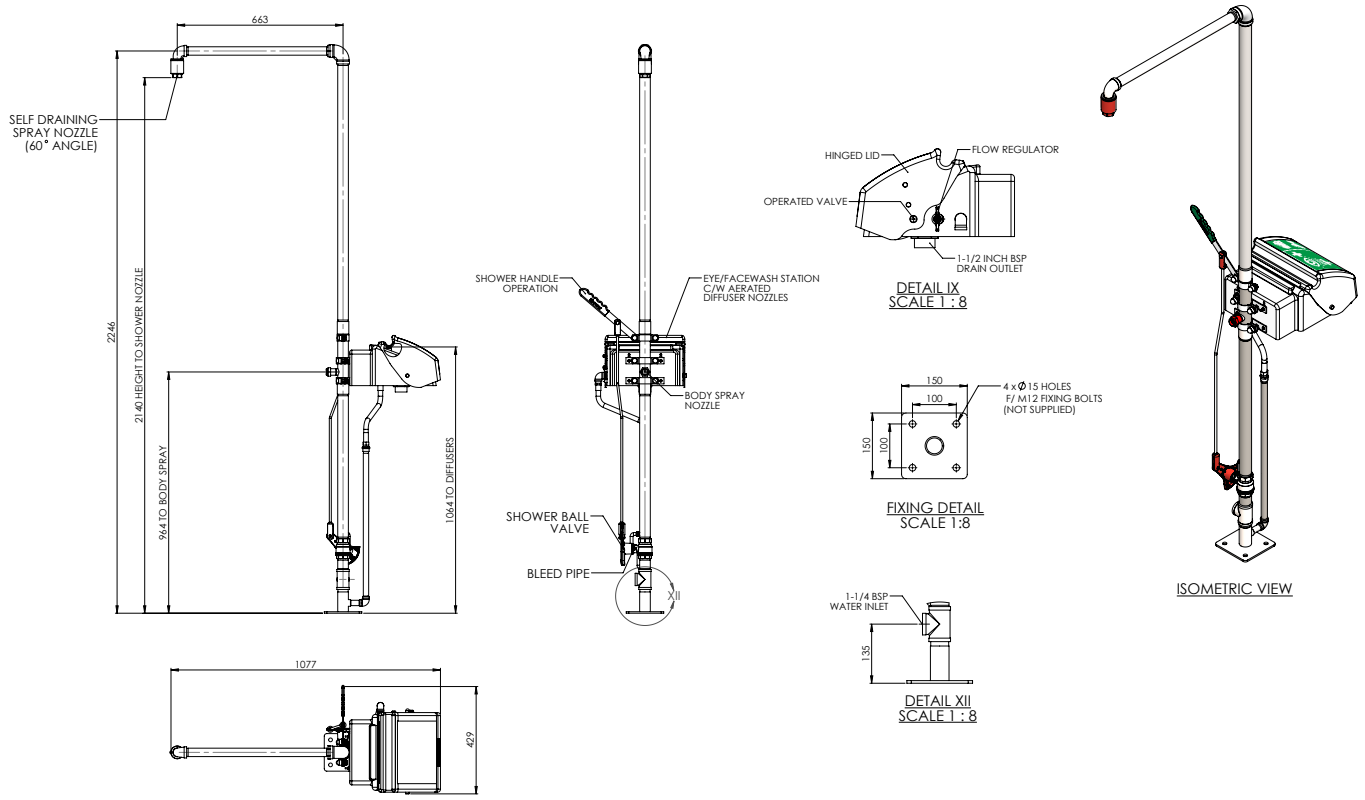

HUGHES
HUGHES-SAFETY.COM
Justrite Safety Group

www.hughes-safety.com

Hughes Safety Showers Ltd, Whitefield Road, Bredbury, Stockport SK6 2SS UK
T: +44 (0)161 430 6618 E: sales@hughes-safety.com