Scheda del prodotto

Doccia di sicurezza autodrenante con lavaocchi a vaschetta chiusa in ASA

EXP-SD-18G/45G
EXP-SD-18GS/45G

La combinazione perfetta per i climi torridi: una doccia di sicurezza autodrenante e un'unità lavaocchi/viso durevole e resistente ai raggi UV. L'intensità della luce solare in condizioni di caldo estremo può riscaldare l'acqua stagnante nelle tubature dopo una doccia fino a raggiungere temperature estreme. Questo modello autodrenante rimuove l'acqua rimasta a stagnare, in modo che non scotti nessuno al prossimo uso. Questa unità è conforme agli standard EN 15154 e ANSI Z358.1-2014.

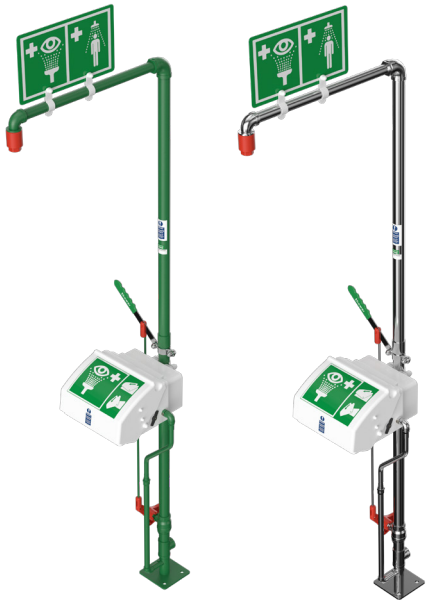

Specifiche

MATERIALI DI COSTRUZIONE	
TUBATURE E RACCORDI	Acciaio inossidabile (GS) o acciaio dolce zincato (G)
VALVOLA DI AZIONAMENTO	Valvola a sfera a passaggio totale e chiusura manuale in acciaio inossidabile
UGELLO SPRUZZATORE	Nylon 6 stampato a iniezione
LAVAOCCHI	ASA
DIFFUSORI DEL LAVAOCCHI	Anello di tenuta in ottone cromato, filtro a maglia in acciaio inossidabile, corpo in plastica
FINITURA STANDARD	Lucidata a spazzola (GS) o rivestita in polvere verde (G)
SERVIZI	
TUBO D'INGRESSO	1¼" BSP femmina
PRESSIONE NOMINALE	Da 2 a 6 barg/Da 29 a 87 psi (è possibile ottenere una pressione idrica più elevata grazie all'aggiunta facoltativa di una valvola di sfiato)
PORTATA MINIMA	Doccia: 76 l al minuto/20 US gal al minuto Lavaocchi: 12 l al minuto/3 US gal al minuto
TEMPERATURA AMBIENTALE DI LAVORO	
MINIMA	5 °C/41 °F
MASSIMA	55 °C/131 °F
FUNZIONAMENTO	
DOCCIA	Abbassare la leva
LAVAOCCHI	Tirare il coperchio verso il basso
PESO E DIMENSIONI	
DIMENSIONI (L x P x A)	462 mm (18,2") x 738 mm (29") x 2.300 mm (90,6")
PESO	18 kg (40 lb)

HUGHES
HUGHES-SAFETY.COM
Justrite Safety Group

www.hughes-safety.com

Disegni tecnici sulla scheda del prodotto

Doccia di sicurezza autodrenante con lavaocchi a vaschetta chiusa in ASA

EXP-SD-18G/45G
EXP-SD-18GS/45G

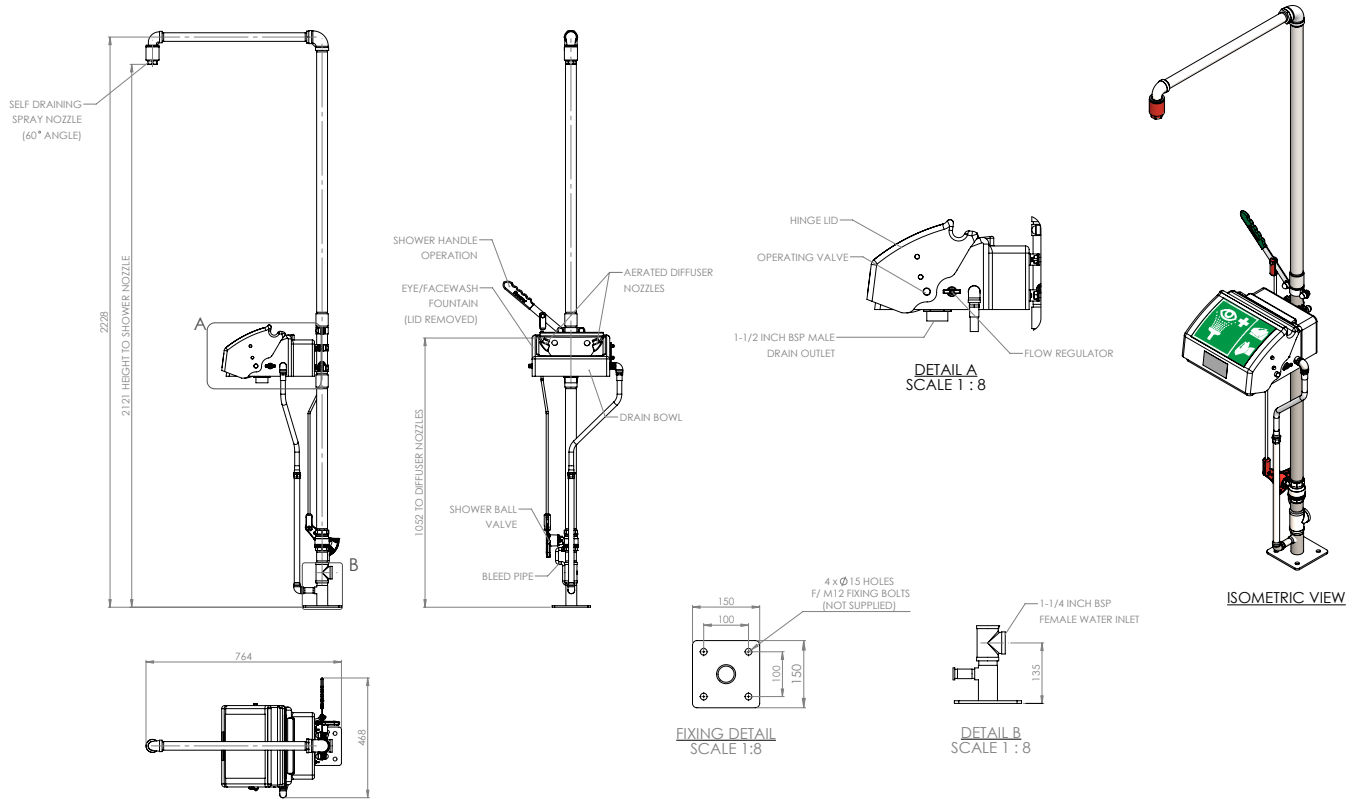

HUGHES
HUGHES-SAFETY.COM
Justrite Safety Group

www.hughes-safety.com

Hughes Safety Showers Ltd, Whitefield Road, Bredbury, Stockport SK6 2SS UK
T: +44 (0)161 430 6618 E: sales@hughes-safety.com