Scheda del prodotto

Doccia di sicurezza con cisterna da 1.500 l e isolamento a cappotto

EXP-J-14KS/1500

Mostrata con lavaocchi e pedana in VTR optional

Efficace in ambienti dove non è possibile garantire una fornitura costante di acqua. Oppure in ambienti dove, a causa di insufficiente pressione dell'acqua o di una portata inadeguata, una doccia di sicurezza con cisterna è essenziale. Questo modello con una capacità di 1.500 litri rispetta e supera i requisiti delle norme EN 15154 e ANSI Z358.1-2014. Dispone anche di un lavaocchi/viso optional per una soluzione ancora più completa.

Per l'uso all'aperto in climi torridi, l'aggiunta di un'unità di raffreddamento è fondamentale per evitare che l'acqua all'interno della cisterna raggiunga temperature pericolose e scotti una persona al momento dell'attivazione.

Per uso interno, questo modello con isolamento a cappotto contribuisce a mantenere costante la temperatura dell'acqua all'interno della cisterna.

Specifiche

MATERIALI DI COSTRUZIONE	
STRUTTURA E IMPALCATURA	Acciaio inossidabile
SERBATOIO DELL'ACQUA	Capacità 1.500 l (396 US gal), polietilene a media densità (PEMD)
PARETI E COPERCHIO DELLA CISTERNA	VTR
TUBATURE E VALVOLE	UPVC e acciaio inossidabile
VALVOLA DI CONTROLLO DELLA DOCCIA	Valvola a sfera in UPVC da 1½"
VALVOLA DI CONTROLLO DEL LAVAOCCHI	Valvola a sfera a passaggio totale in acciaio inossidabile da ½"
DIFFUSORI DEL LAVAOCCHI	UPVC
FILTRO DEL LAVAOCCHI	½", acciaio inossidabile
VALVOLA GALLEGGIANTE A SFERA	2 x ½", ottone
TROPPOPIENO	1" maschio in UPVC
SOFFIONE DELLA DOCCIA	Acrilonitrile stirene acrilato
BARRA ANTIPANICO	Acciaio inossidabile con rivestimento in polvere rossa
OPZIONI CONTROLLO A PEDALE	Pedana in VTR (per la doccia) e pedale in acciaio inossidabile con rivestimento in polvere (per lavaocchi)
ELEMENTI DI FISSAGGIO	Acciaio inossidabile
SERVIZI	
TUBO D'INGRESSO	¾" BSP femmina
PRESSIONE NOMINALE	Da 0,5 a 7 barg/Da 7 a 101 psi
PORTATA MINIMA	Doccia: 76 l al minuto/20 US gal al minuto Lavaocchi/viso: 12 l al minuto/3 US gal al minuto
TEMPERATURA AMBIENTALE DI LAVORO	
MINIMA	0 °C/32 °F
MASSIMA	40 °C/104 °F (+55 °C (131 °F) con unità di raffreddamento optional)
FUNZIONAMENTO	
DOCCIA	Spingere la barra antipanico o salire sulla pedana optional in VTR
LAVAOCCHI	Sollevare il coperchio
PESO E DIMENSIONI	
DIMENSIONI (L x P x A)	1.510 mm (59,4") x 1.495 mm (58,9") x 3.746 (147,5")
PESO	340 kg (750 lb)

Disegni tecnici sulla scheda del prodotto

Doccia di sicurezza con cisterna da 1.500 l e isolamento a cappotto

EXP-J-14KS/1500

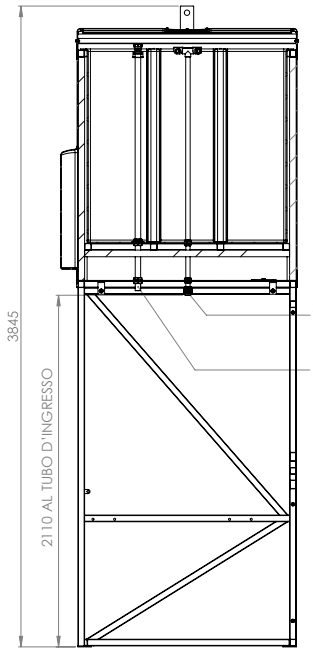

SEZIONE A-A

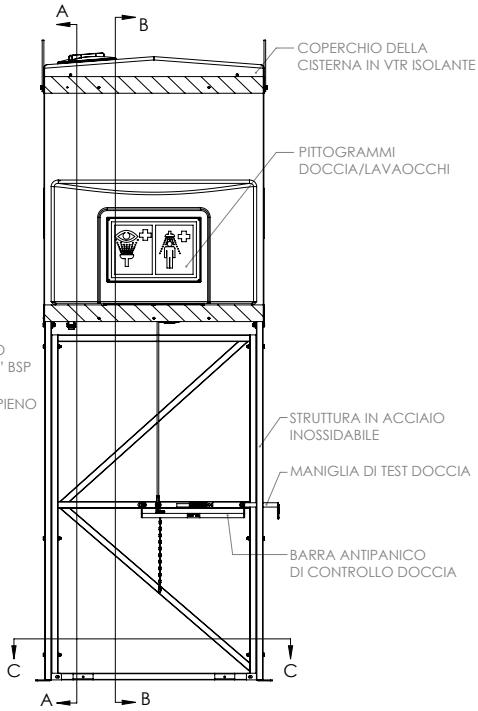

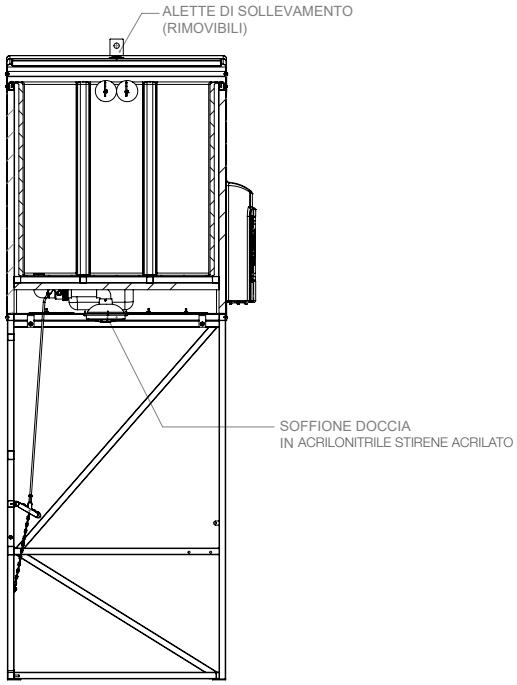

SEZIONE B-B

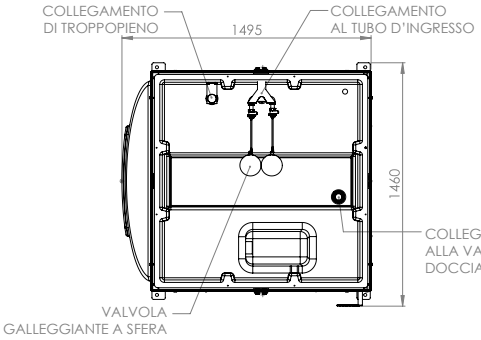

VISTA IN PIANTA
SENZA COPERCHIO

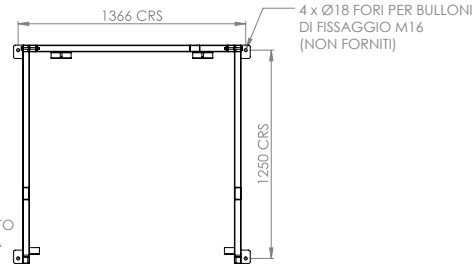

SEZIONE C-C

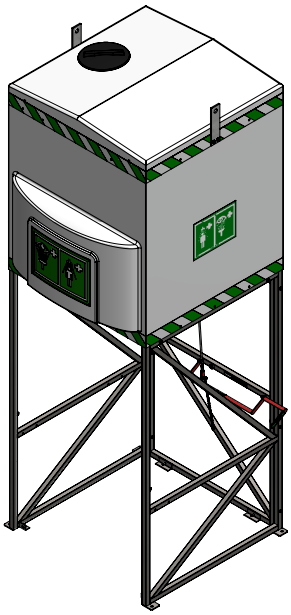

VISTA ISOMETRICA

HUGHES
HUGHES-SAFETY.COM
Justrite Safety Group

www.hughes-safety.com

Hughes Safety Showers Ltd, Whitefield Road, Bredbury, Stockport SK6 2SS UK
Tel: +44 (0)161 430 6618 E-mail: sales@hughes-safety.com