Scheda del prodotto

Lavaocchi su piedistallo riscaldato con vaschetta chiusa in ASA

STD-IH-45GS/P

Adatto per l'uso interno in assenza di acqua calda. Realizzato per aree non a rischio, questo lavaocchi riscaldato garantisce l'erogazione di acqua tiepida.

Il coperchio in ASA con tappo acrilico integrale si collega alla valvola dell'acqua, in modo che l'unità entri immediatamente in funzione quando il coperchio viene abbassato. L'unità per il lavaggio degli occhi ha una portata di 8 litri al minuto. Questa unità è conforme agli standard EN 15154 e ANSI Z358.1-2014.

Specifiche

MATERIALI DI COSTRUZIONE	
TUBATURE	Acciaio inossidabile
VASCHETTA/COPERCHIO	ASA
DIFFUSORI	Anello di tenuta in ottone cromato, filtro a maglia in acciaio inossidabile, corpo in plastica
FINITURA STANDARD	Bianca con pittogrammi a sfondo verde
SERVIZI	
TUBO D'INGRESSO	Raccordo a compressione da 15 mm o ½" BSP
PRESSIONE NOMINALE	Da 2 a 6 barg/Da 29 a 87 psi (è possibile ottenere una pressione idrica più elevata grazie all'aggiunta facoltativa di una valvola di sfiato)
PORTATA MINIMA	Lavaocchi: 11,4 l al minuto/3 US gal al minuto
RISCALDAMENTO	400 V/3 scaldacqua in linea di fase
CARICO DI RISCALDAMENTO	Da 11 a 13,5 kW
APPARECCHIATURE ELETTRICHE	Non ignifugo
ALIMENTAZIONE ELETTRICA	400 V trifase
FUNZIONAMENTO	
LAVAOCCHI/VISO	Abbassare il coperchio
PESO E DIMENSIONI	
DIMENSIONI (L x P x A)	340 mm (13,4") x 464 mm (18,2") x 1.211 mm (47,7")

Disegni tecnici sulla scheda del prodotto

Lavaocchi su piedistallo riscaldato con vaschetta chiusa in ABS

STD-IH-45GS/P

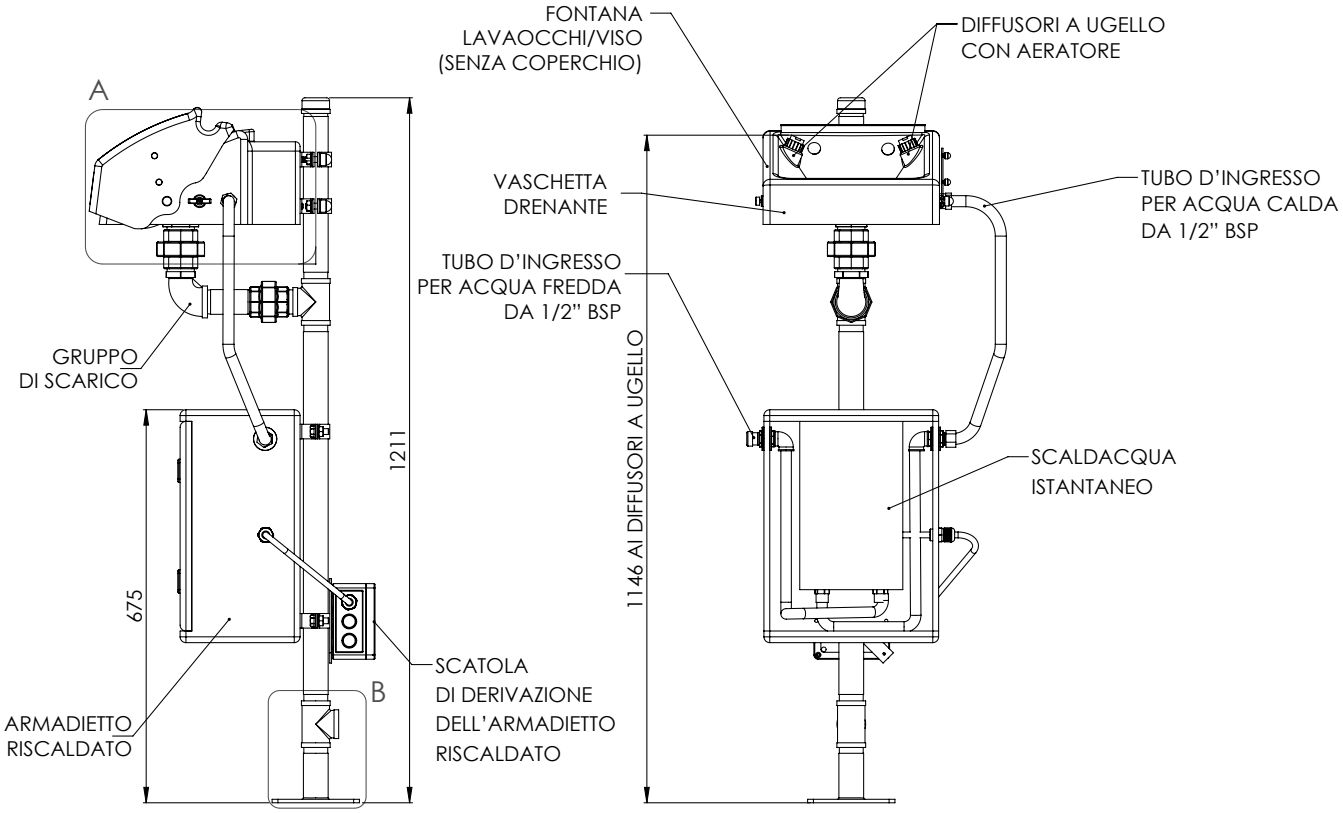

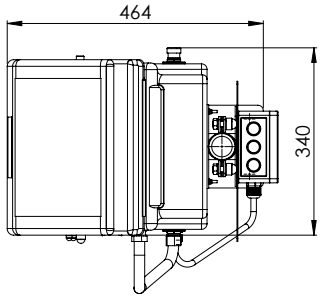

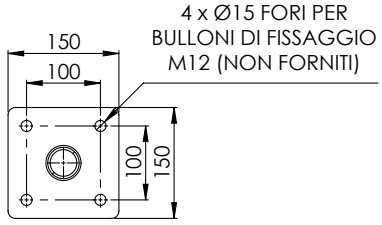

SCALA DI DETTAGLIO
FISSATA A 1:8

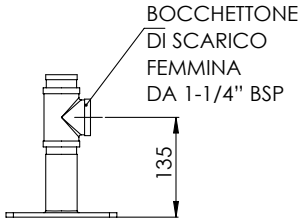

DETTAGLIO B
SCALA 1 : 8