Hoja de datos del producto

Ducha de seguridad con calentador, cinta de rastreo y cubeta lavaojos de ASA cerrada

EXP-AH-5GS/45G

Una ducha de seguridad montada en el suelo con unidad de lavaojos/lavacara diseñada para su uso cuando existe el riesgo de que el agua de las tuberías se congele en climas fríos. La cinta de rastreo térmica y el aislamiento garantizan que los trabajadores expuestos a sustancias peligrosas puedan utilizar la ducha de seguridad sin riesgo de mal funcionamiento debido a las condiciones de congelación.

Cumple los requisitos de la norma ANSI en EN.

Se suministra con señalización de seguridad conforme a BS EN 7010 montada en la unidad y pedal para el funcionamiento con manos libres del lavaojos/lavacara.

Especificaciones

MATERIALES DE CONSTRUCCIÓN	
TUBERÍAS Y ACCESORIOS	Acero inoxidable
VÁLVULA DE ACCIONAMIENTO	Válvula de bola de acero inoxidable, de paso total, de apertura permanente
BOQUILLA DE DUCHA	Nailon 6 moldeado por inyección
LAVAOJOS	ASA
DIFUSORES DEL LAVAOJOS	Anillo de retención de latón cromado, malla filtrante de acero inoxidable y cuerpo de plástico
AISLAMIENTO Y CARCASA EXTERIOR	Aislamiento de espuma de poliuretano con una carcasa exterior de polietileno de densidad media resistente a los impactos
SERVICIOS	
EQUIPO ELÉCTRICO	CLASE 1, DIV. 2, GRUPOS A, B, C Y D
SUMINISTRO ELÉCTRICO	110 V, monofásico, 50/60 Hz
TIPO DE CALEFACCIÓN	Cinta de rastreo calentada y aislada
CARGA DE CALEFACCIÓN	57 vatios
TOMA DE AGUA	1¼" NPT macho
PRESIÓN DE FUNCIONAMIENTO	De 2 a 6 BAR G/de 29 a 87 PSI (las presiones de suministro más elevadas se ofrecen con la incorporación de la válvula reductora de presión opcional)
CAUDALES MÍNIMOS	Ducha: 76 l por minuto/20 gal EE.UU. por minuto Lavaojos: 12 l por minuto/3 gal EE.UU. por minuto
TEMPERATURA AMBIENTE DE FUNCIONAMIENTO	
MÍNIMA	-20°C/-4°F
MÁXIMA	35°C/95°F
FUNCIONAMIENTO	
DUCHA	Tirador
LAVAOJOS	Bajando la tapa
DIMENSIONES Y PESO	
DIMENSIONES (Alt. x Anch. x Prof.)	338 mm (13,3 in) x 884 mm (34,8 in) x 2570 mm (101,2 in)
PESO	25 kg (55 lb)

Dibujo de disposición general

Ducha de seguridad con calentador, cinta de rastreo y cubeta lavaojos de ASA cerrada

EXP-AH-5GS/45G

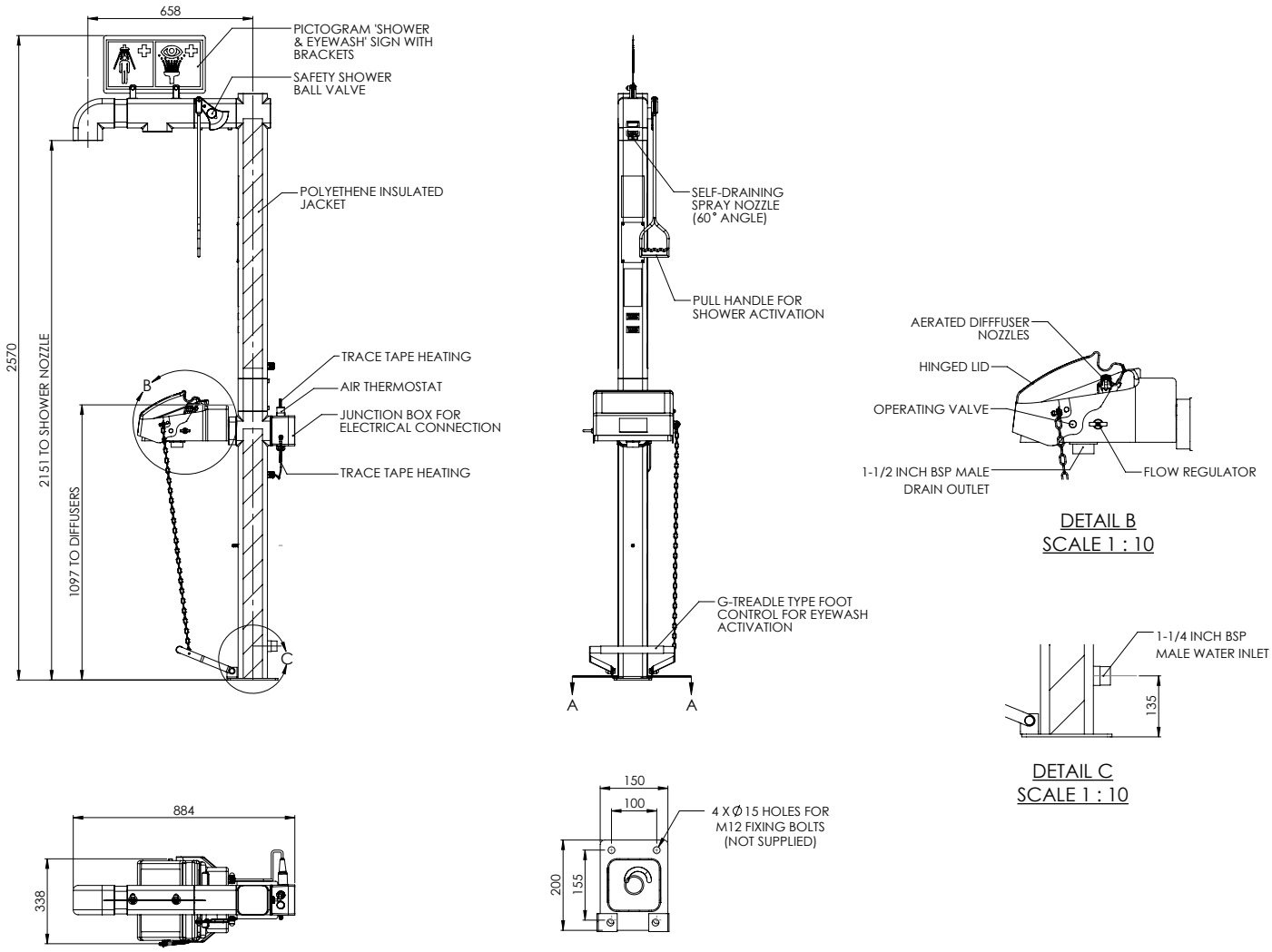

HUGHES
HUGHES-SAFETY.COM
Justrite Safety Group

www.hughes-safety.com

Hughes Safety Showers Ltd, Whitefield Road, Bredbury, Stockport SK6 2SS UK
T: +44 (0)161 430 6618 E: sales@hughes-safety.com