Produktdatenblatt

Notdusche mit Duschkabine und Augendusche mit Abdeckung aus ABS-Kunststoff

STD-SD-32K/45G

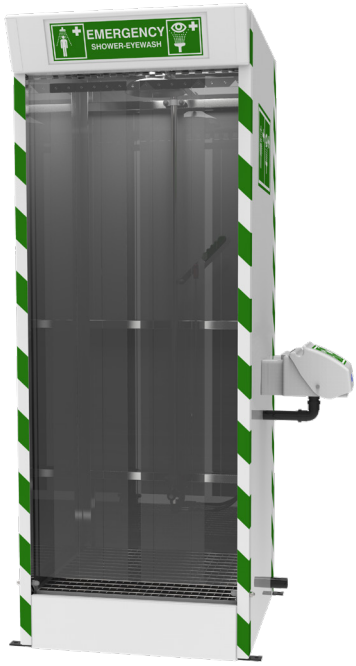

Diese Notdusche mit Duschkabine und Abflusswanne wurde entwickelt, um zu verhindern, dass kontaminiertes Wasser in die Umgebung gelangt, und hilft dadurch, eine ausgewiesene Dekontaminationszone zu schaffen. Die an der Außenseite montierte Augen-/Gesichtsdusche verfügt über eine integrierte Abdeckung, um das Becken und die Spüldüsen vor Staub und Verunreinigungen zu schützen. Die Notdusche erfüllt die Anforderungen nach EN15154 und ANSI Z358.1-2014.

Technische Daten

WERKSTOFFE	
ROHRLEITUNGEN UND VERSCHRAUBUNGEN	Edelstahl
RAHMEN	Edelstahl
BETÄTIGUNGSVENTIL	Edelstahl-Kugelventil mit vollem Durchgang, offenbleibend
DUSCHBRAUSE	ABS
AUGENDUSCHE	Acryl-beschichteter ABS-Kunststoff
STRAHLREGLER FÜR AUGENDUSCHE	Haltering aus verchromtem Messing, Siebeinsatz aus Edelstahl, Kunststoffgehäuse
STANDARDAUSFÜHRUNG	GFK
BETRIEBSANGABEN	
WASSERZULAUF	1 Zoll BSP-Außengewinde
BETRIEBSDRUCK	2 bis 6 barg / 29 bis 87 psi (höhere Versorgungsdrücke sind in Verbindung mit dem optional erhältlichen Druckminderungsventil möglich)
MINDESTDURCHFLUSSMENGE	Dusche: 76 Liter pro Minute / 30 US-Gallonen pro Minute Augendusche: 12 Liter pro Minute / 3 US-Gallonen pro Minute
UMGEBUNGSBETRIEBSTEMPERATUR	
MIN.	5 °C / 41 °F
MAX.	35 °C / 95 °F
BETÄTIGUNG	
DUSCHE	Ziehgriff
AUGENDUSCHE	Wegklappbare Abdeckung
ABMESSUNGEN UND GEWICHT	
ABMESSUNGEN (B x T x H)	955 mm (52 Zoll) x 997 mm (39,2 Zoll) x 2409 mm (94,8 Zoll)
GEWICHT	145 kg (320 lb)

Allgemeine Aufbauzeichnung

Notdusche mit Duschkabine und Augendusche mit Abdeckung aus ABS-Kunststoff

STD-SD-32K/45G

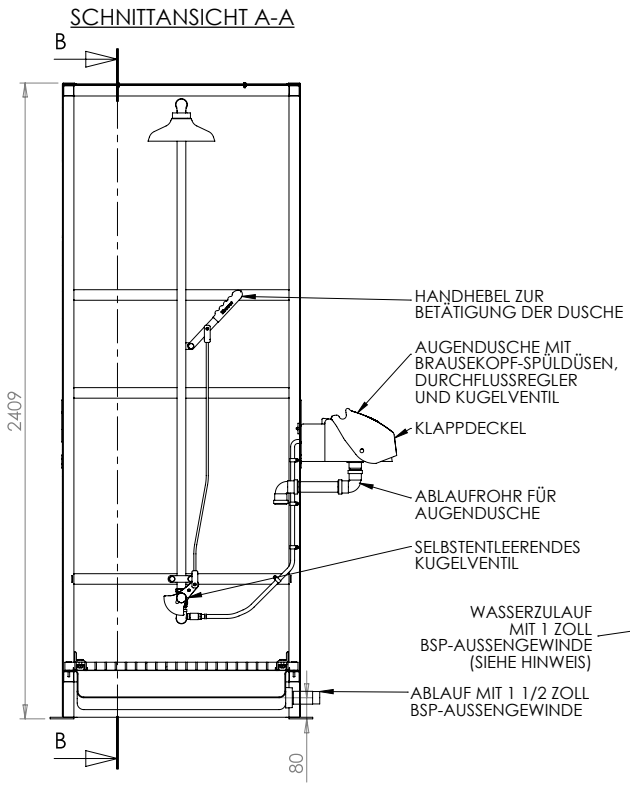

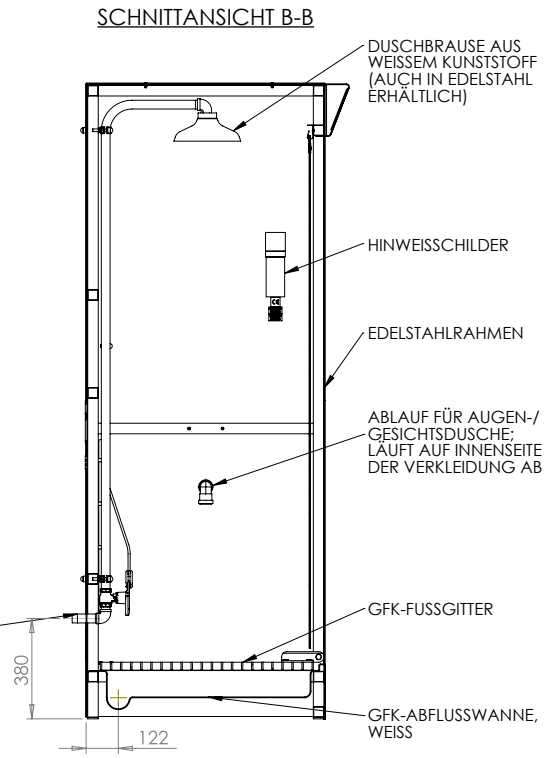

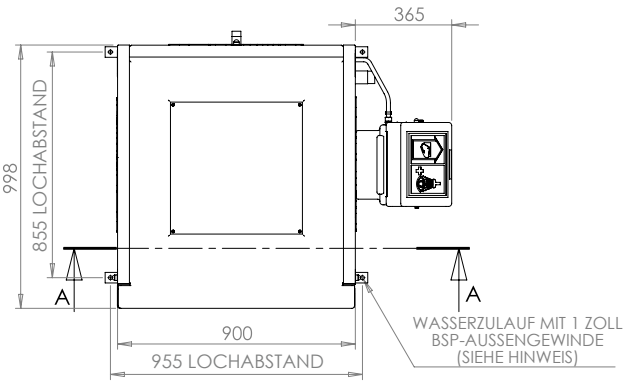

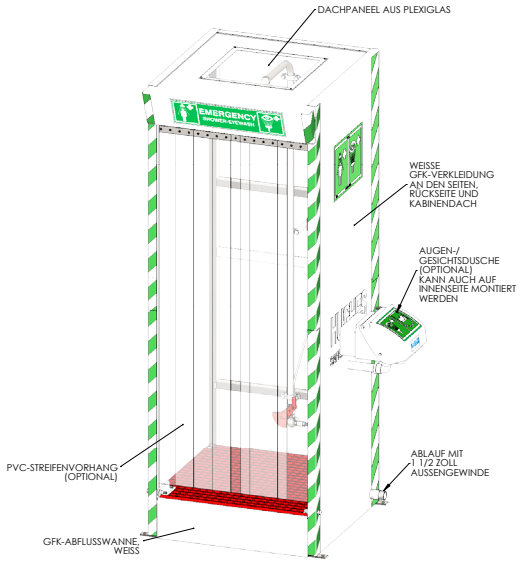

HUGHES
HUGHES-SAFETY.COM
Justrite Safety Group

www.hughes-safety.com

Hughes Notduschen GmbH, Wilhelmstraße 9, D-33602 Bielefeld
T: +49 (0)5261 934280 E: info@hughes-notduschen.de