Fiche de données du produit

Douche oculaire sur socle chauffée par ruban adhésif avec cuvette fermée GRP

STD-H-25KS/P

Montrée avec la pédale de commande en option

Convient pour une utilisation en extérieur lorsqu'il existe un risque de gel de l'eau dans la tuyauterie. Les zones dangereuses et non dangereuses peuvent bénéficier du chauffage par ruban adhésif et de l'isolation en mousse de polyuréthane pour assurer la protection contre le gel. L'unité de lavage des yeux et du visage a un débit de 12 litres par minute et est complétée par un diffuseur oculaire manuel intégré sur un flexible pour décontaminer directement la zone affectée. Répond aux normes EN15154 et ANSI Z358.1-2014.

Spécifications

MATÉRIAUX DE CONSTRUCTION	
CUVETTE/COUVERCLE	GRP
DIFFUSEURS	Acier inoxydable
TUYAUTERIE (G)	Acier doux galvanisé avec tubes et raccords à paroi moyenne de 150 lb
TUYAUTERIE (GS)	Acier inoxydable avec tubes et raccords à paroi moyenne de 150 lb
ISOLATION ET REVÊTEMENT EXTÉRIEUR	Isolation en mousse de polyuréthane avec un revêtement extérieur en polyéthylène de moyenne densité résistant aux chocs
FINITION STANDARD	Blanche avec bandes de sécurité vertes/blanches (couleurs alternatives disponibles)
SERVICES	
ARRIVÉE D'EAU	BSP mâle 1 1/4 po
PRESSION DE SERVICE	2,2 à 6 BAR G / 37 à 87 PSI (des pressions d'alimentation plus élevées sont possibles grâce à l'incorporation d'un réducteur de pression en option)
DÉBITS MINIMAUX	Douche oculaire : 12 l / 3 gal US par minute Douchette : 1,5 l / 0,4 gal US par minute
TYPE DE CHAUFFAGE	Ruban adhésif chauffant
CHARGE THERMIQUE	21 watts
ÉQUIPEMENT ÉLECTRIQUE – DANGEREUX	ATEX Zone 1 & 2 Groupes de gaz IIA et IIB, Classe de température T3 (IIC disponible)
ALIMENTATION ÉLECTRIQUE	240 V, monophasé, 50/60 Hz ou 110 V disponible
TEMPÉRATURE AMBIANTE DE FONCTIONNEMENT	
MINIMALE	-35 °C/ -31 °F
MAXIMALE	35 °C / 95 °F
FONCTIONNEMENT	
DOUCHE OCULAIRE/VISAGE	Couvercle à soulever (commande à pédale en option pour un fonctionnement mains libres)
DIMENSIONS ET POIDS	
DIMENSIONS (LxPxH)	475 mm (18,7 po) x 720 mm (28,3 po) x 1130 mm (44,5 po)
POIDS	20 kg (44 lb)

Dessin de disposition générale

Douche oculaire sur socle chauffée par ruban adhésif avec cuvette fermée GRP

STD-H-25KS/P

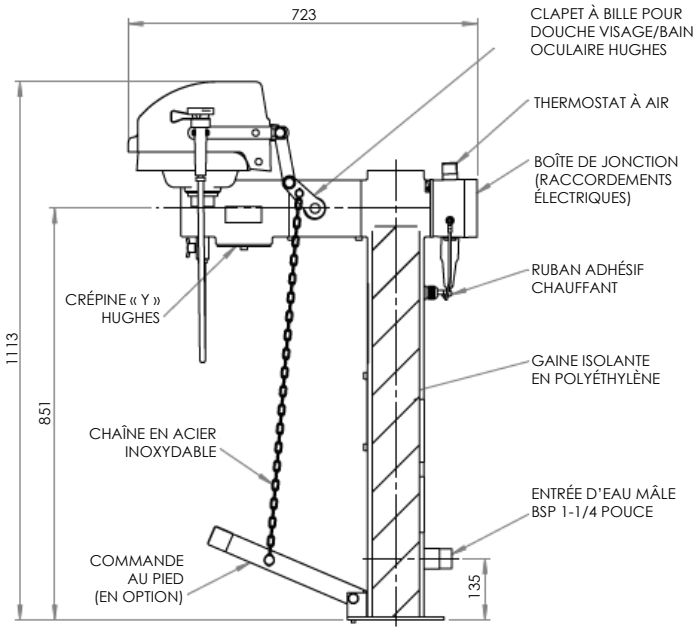

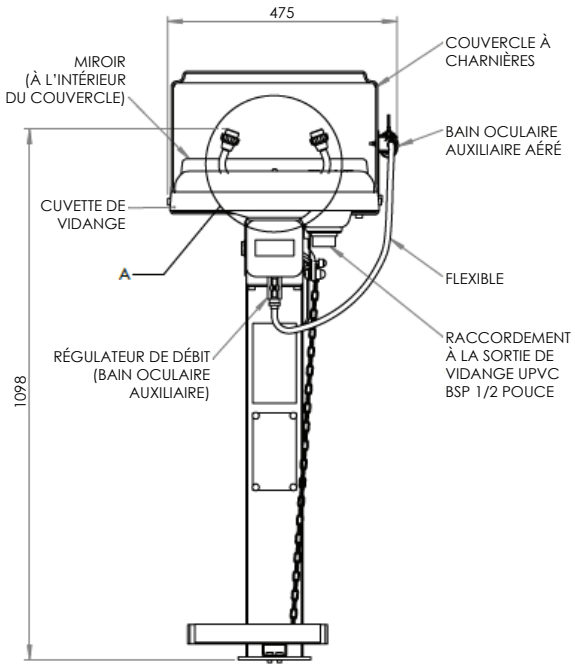

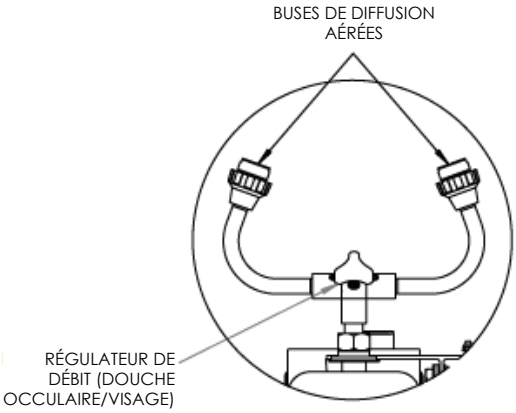

VUE A
COUVERCLE ET CUVETTE RETIRÉS POUR PLUS DE CLARTÉ

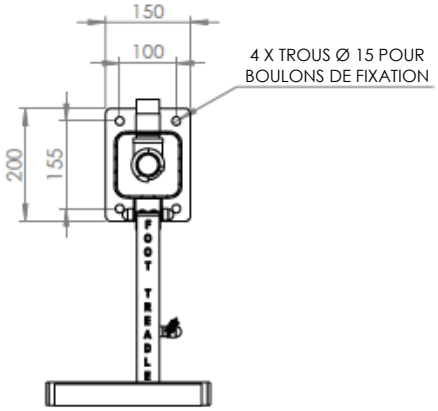

HUGHES
HUGHES-SAFETY.COM
Justrite Safety Group

www.hughes-safety.com

Hughes Safety Showers Ltd, Whitefield Road, Bredbury, Stockport SK6 2SS UK
Tél. : +44 (0)161 430 6618 E-mail : sales@hughes-safety.com