Fiche de données du produit

Douche oculaire sur socle gainée avec cuvette fermée en ASA

EXP-EJ-45GS/P

Montrée avec la pédale de commande en option

Installez cette douche oculaire/visage sur socle à moins de 10 secondes d'une zone potentiellement dangereuse. Ce modèle bénéficie d'un revêtement extérieur en polyéthylène de densité moyenne résistant aux chocs et est pré-isolé pour protéger la tuyauterie des effets du gel ou de la lumière directe du soleil. Le couvercle en ASA recouvert d'acrylique offre une protection supplémentaire à la cuve et aux diffuseurs contre les contaminants extérieurs. Conforme aux normes EN15154 et ANSI Z358.1-2014.

Spécifications

MATÉRIAUX DE CONSTRUCTION	
CUVETTE/COUVERCLE	ASA
DIFFUSEURS	Bague de retenue en laiton chromé, maille de filtre en acier inoxydable, corps en plastique
TUYAUTERIE	Acier inoxydable
ISOLATION ET REVÊTEMENT EXTÉRIEUR	Isolation en mousse de polyuréthane avec un revêtement extérieur en polyéthylène de moyenne densité résistant aux chocs
FINITION STANDARD	Blanche avec bandes de sécurité vertes/blanches (couleurs alternatives disponibles)
SERVICES	
ARRIVÉE D'EAU	BSP mâle $1^1/_4$ po
PRESSION DE SERVICE	2,0 à 6 BAR G / 29 à 87 PSI (des pressions d'alimentation plus élevées sont possibles grâce à l'incorporation d'un réducteur de pression en option)
DÉBITS MINIMAUX	12 l par minute / 3 gal US par minute
TEMPÉRATURE AMBIANTE DE FONCTIONNEMENT	
MINIMALE	0 °C / 32 °F
MAXIMALE	35 °C / 95 °F
FONCTIONNEMENT	
DOUCHE OCULAIRE/VISAGE	Couvercle à tirer vers le bas
DIMENSIONS ET POIDS	
DIMENSIONS (LxPxH)	320 mm (12,6 po) x 640 mm (25,2 po) x 1224 mm (48,2 po)
POIDS	14 kg (31 lb)

Dessin de disposition générale

Douche oculaire sur socle gainée avec cuvette fermée en ASA

EXP-EJ-45GS/P

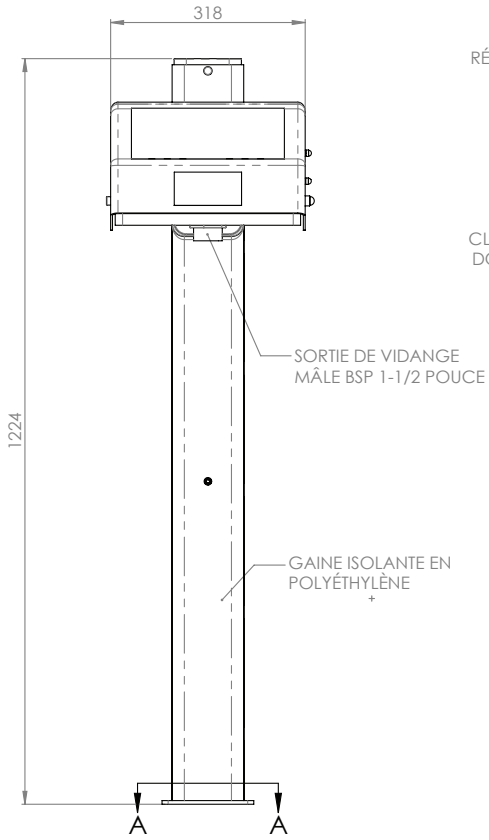

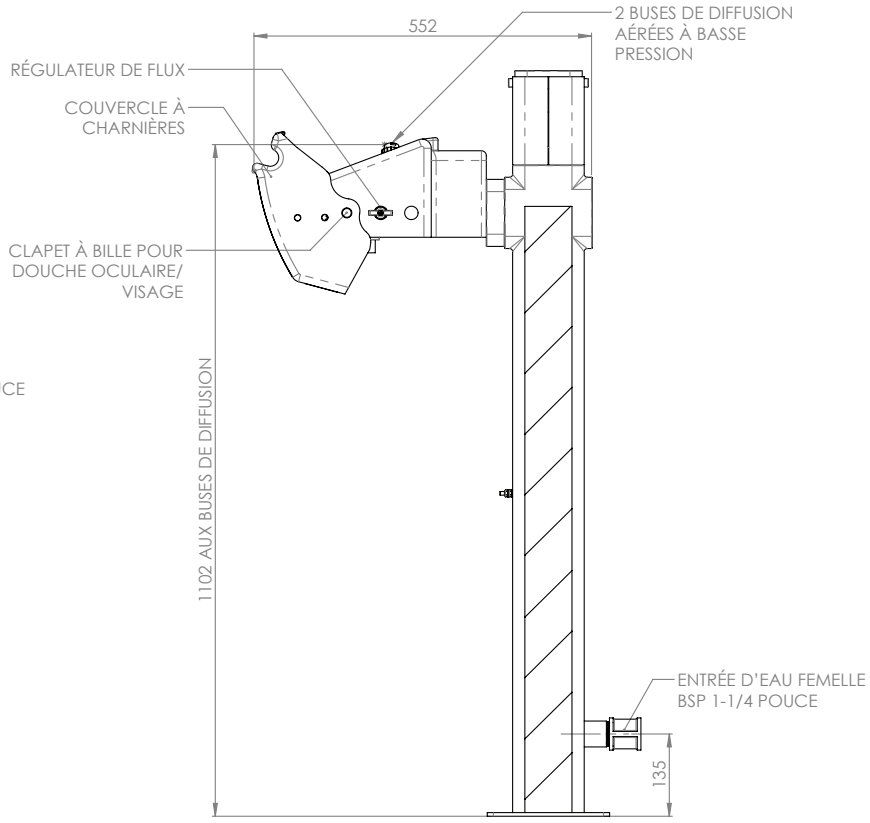

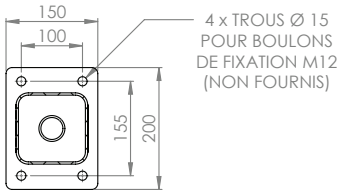

SECTION A-A