# Produktdatenblatt

## Tragbare, mehrdüsige Dekontaminationsdusche

### PORTAflex 300/16e

Diese leichte und robuste Dekontaminationsdusche wird gerne von Rettungskräften und dem Militär für den flexiblen Einsatz vor Ort verwendet. Die flach zusammenlegbaren Duralinschläuche bilden vier Duscharme und sind jeweils mit vier Sprühdüsen ausgestattet. Nach dem Aufstellen und Anschließen an einen Hydranten werden die Schläuche unter Druck gesetzt und steifen dabei aus. Sie nehmen dabei eine leicht gebogene Form an, um eine 360°-Dekontamination zu ermöglichen. Die Dusche ist in einem kompakten und robusten Tragebehälter verpackt, der gleichzeitig auch als praktische Grundplatte dient.

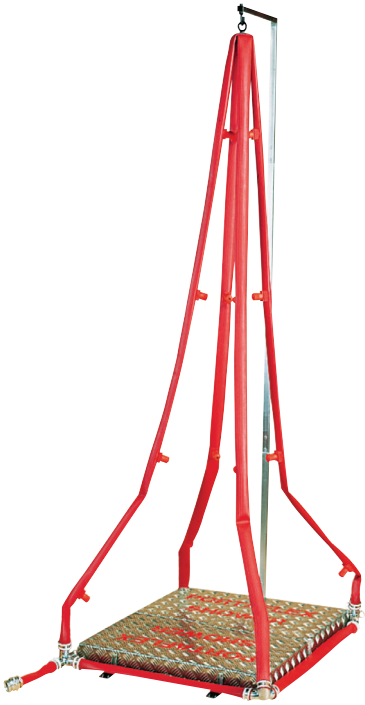

### Technische Daten

| | |
|---|---|
| **WERKSTOFFE** | |
| TRAGEBEHÄLTER | Aluminium |
| SCHLAUCH | Hochwertiger synthetischer Kautschuk mit gewebtem Polyamid-Mantel |
| SPRÜHDÜSEN | ½ Zoll, aus PVC gefräst |
| **BETRIEBSANGABEN** | |
| ZULAUF | 2½-Zoll-Schnellkupplung (auf Anfrage mit anderen Anschlüssen erhältlich) |
| BETRIEBSDRUCK | 3 bis 7 bar g / 43 bis 101 psi |
| MINDESTDURCHFLUSSMENGE | 750 Liter pro Minute / 198 US-Gallonen pro Minute |
| **ABMESSUNGEN UND GEWICHT** | |
| ABMESSUNGEN (B x T x H) | Montiert: 854 mm (33,6 Zoll) x 1359 mm (53,5 Zoll) x 2503 mm (98,5 Zoll)<br>Verpackt: 750 mm (29,5 Zoll) x 164 mm (6,4 Zoll) x 460 mm (18,1 Zoll) |
| GEWICHT | 23 kg (50,7 lb) |

## Schlauchspezifikation für PORTAflex 300/16e

### Spezifikationen

| | |
|---|---|
| **WERKSTOFFE** | |
| SCHLAUCH | Kunststoffverstärktes Nylon |
| **BETRIEBSANGABEN** | |
| INNENDURCHMESSER | 38 mm / 1½ Zoll |
| BERSTDRUCK BEI KURZZEITIGER BEAUFSCHLAGUNG | 50 bar g / 725 psi |
| MAX. BERSTDRUCK BEI ANWENDUNG | 22 ½ bar g / 326 psi |
| **GEWICHT** | |
| GEWICHT | 230 g/m |

# Allgemeine Aufbauzeichnung

## Tragbare, mehrdüsige Dekontaminationsdusche

PORTAflex 300/16e

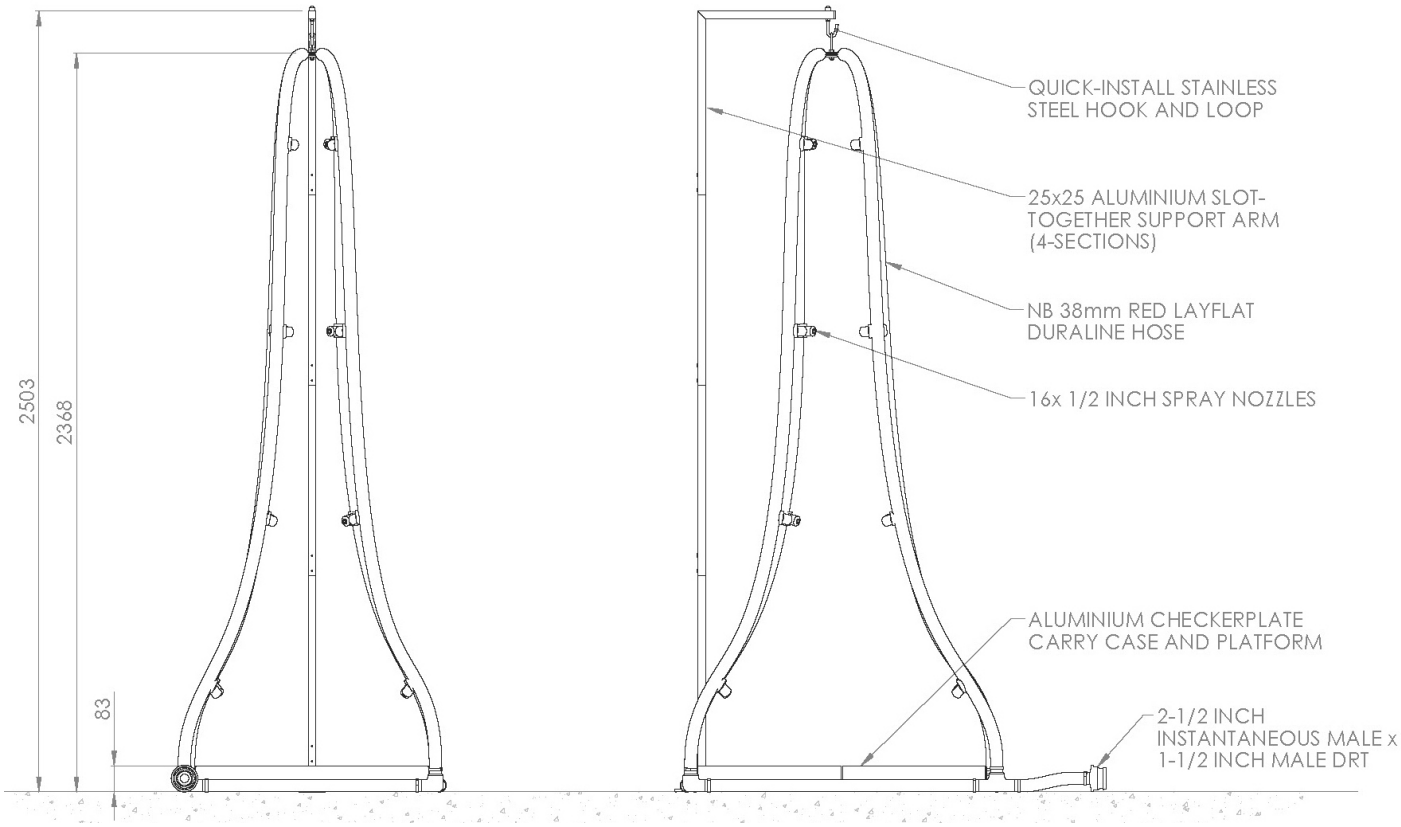


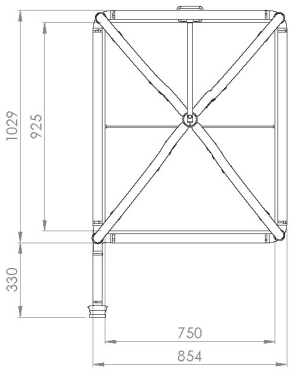


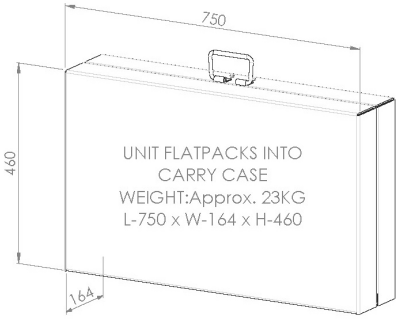


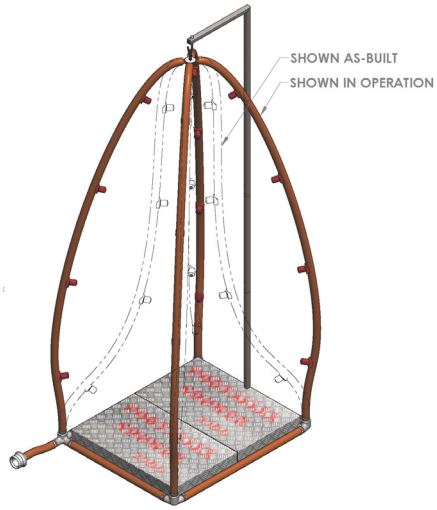


HUGHES
HUGHES-SAFETY.COM
Justrite Safety Group

www.hughes-safety.com

Hughes Safety Showers Ltd, Whitefield Road, Bredbury, Stockport SK6 2SS UK
**T: +44 (0)161 430 6618 E: sales@hughes-safety.com**