Produktdatenblatt

Begleitbeheizte Notdusche zur Wandmontage

EXP-AH-2GS

Diese begleitbeheizte und vorisolierte Notdusche ist ideal für den Einsatz in Umgebungen geeignet, in denen Wasser bei niedrigen Temperaturen in ungeschützten Rohrleitungen gefrieren würde. Die wandmontierte Ausführung bietet eine platzsparende Lösung bei beengten Platzverhältnissen. Bei Anschluss an das Stromnetz liefert die Dusche einen kontinuierlichen Wasserfluss von 76 Litern pro Minute bei Umgebungstemperaturen von bis zu -20 °C. Die Notdusche ist für den Einsatz in explosionsgefährdeten und nicht explosionsgefährdeten Umgebungen geeignet und erfüllt die Anforderungen nach EN und ANSI.

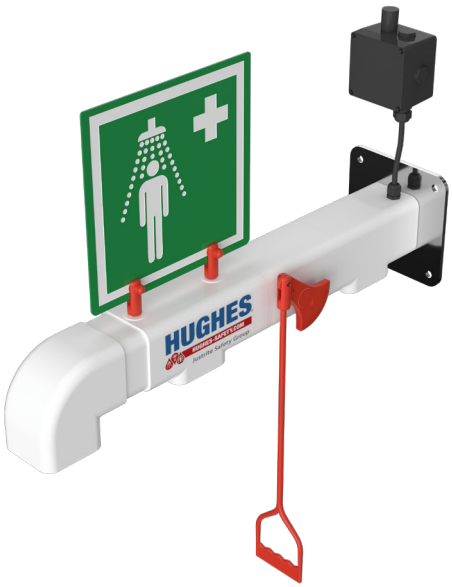

Technische Daten

WERKSTOFFE	
ROHRLEITUNGEN UND VERSCHRAUBUNGEN	Als Ausführung in Edelstahl
BETÄTIGUNGSVENTIL	Edelstahl-Kugelventil mit vollem Durchgang, offenbleibend
DUSCHDÜSE	Spritzguss-Duschdüse aus Nylon 6
ISOLIERUNG UND AUSSENMANTEL	Isolierung aus Polyurethanschaum mit einem schlagfesten Außenmantel aus mitteldichtem Polyethylen
BETRIEBSANGABEN	
ELEKTRISCHE GERÄTE	ATEX-Zonen 1 und 2. Gasgruppen IIA & IIB. Temperaturklasse T3 (IIC verfügbar)
STROMVERSORGUNG	240 V Einphasig, 50/60 Hz (110-V-Variante verfügbar)
HEIZTYP	Begleitbeheizt und isoliert
HEIZLEISTUNG	12 Watt
WASSERZULAUF	1¼ Zoll BSP-Innengewinde
BETRIEBSDRUCK	2 bis 6 bar g / 29 bis 87 psi (höhere Versorgungsdrücke sind in Verbindung mit dem optional erhältlichen Druckminderungsventil möglich)
MINDESTDURCHFLUSSMENGE	Dusche: 76 Liter pro Minute / 20 US-Gallonen pro Minute
UMGEBUNGSBETRIEBSTEMPERATUR	
MIN.	-25 °C / -13 °F
MAX.	35 °C / 95 °F
BETÄTIGUNG	
DUSCHE	Ziehgriff
ABMESSUNGEN UND GEWICHT	
ABMESSUNGEN (B x T x H)	260 mm (10,2 Zoll) x 900 mm (35,4 Zoll) x 689 mm (27,1 Zoll)
GEWICHT	12 kg (26 lb)

Allgemeine Aufbauzeichnung

Begleitbeheizte Notdusche zur Wandmontage

EXP-AH-2GS

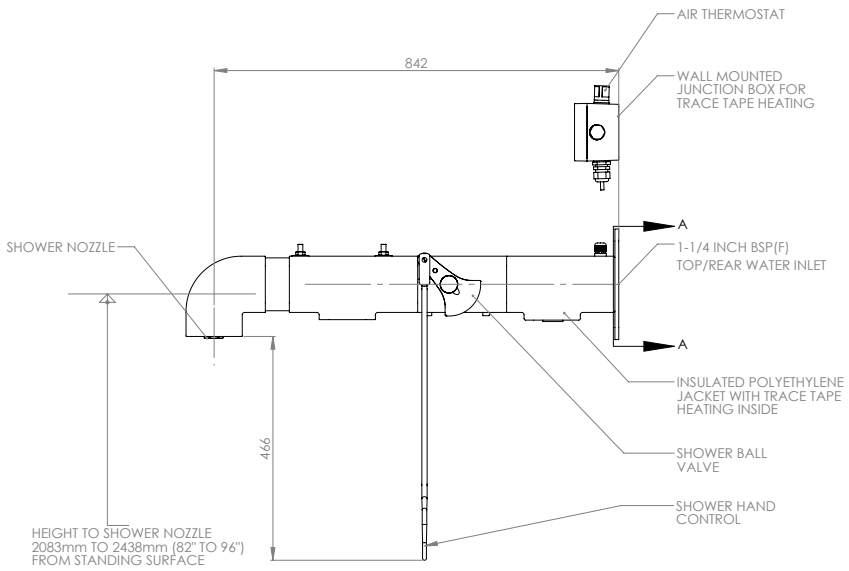

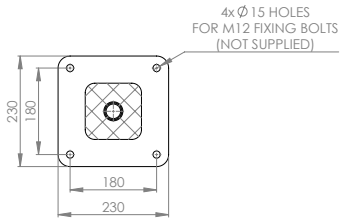

FIXING DETAIL VIEW

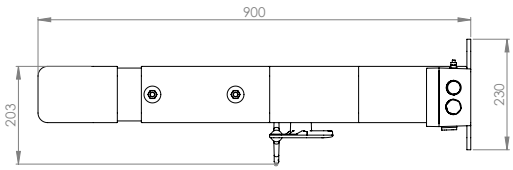

HUGHES
HUGHES-SAFETY.COM
Justrite Safety Group

www.hughes-safety.com

Hughes Notduschen GmbH, Wilhelmstraße 9, D-33602 Bielefeld
T: +49 (0)5261 934280 E: info@hughes-notduschen.de