Produktdatenblatt

Mobile, autarke, beheizte Notdusche mit Augendusche – 1200 L

STD-MH-P-1200L

Wenn Mitarbeiter bei ihrer Arbeit gefährlichen Substanzen ausgesetzt sind, ist es unerlässlich, Notduschen unabhängig von der Umgebung bereitzustellen. Diese tauchbeheizte 1200-Liter-Notdusche mit einer Augen-/Gesichtsdusche mit Abdeckung ermöglicht einen flexiblen Einsatz und kann mithilfe der Anhängerkupplung leicht mit einem geeigneten Fahrzeug an den Einsatzort transportiert werden.

Die Notdusche erfüllt die Anforderungen nach EN- und ANSI-Normen und liefert über 15 Minuten lang einen kontinuierlichen Strom von lauwarmem Wasser bei einer Durchflussmenge von 76 l/min. Für den Einsatz in den kälteren Monaten wird die Verwendung des optional erhältlichen Isoliermantels empfohlen, um ein Einfrieren zu verhindern und die Wassertemperatur im lauwarmen Bereich zu halten.

Technische Daten

WERKSTOFFE	
ROHRLEITUNGEN UND VERSCHRAUBUNGEN	Edelstahl
TANK	Polyethylen
GEHÄUSE	Stahl, verzinkt
AXEL/FEDERUNG	Avonride-Gummifederachse mit 200x50-Bremsen mit Rückfahrautomatik
ANHÄNGERKUPPLUNG	Avonride 40-mm-Kupplung mit Auflaufbremse, Abreißseil und Feststellbremse
ZUSATZAUSRÜSTUNG	Geformte Schutzbleche, Teleskop-Stützrad, Beleuchtung, Stützfüße
DUSCHDÜSE	Spritzguss-Duschdüse aus Nylon 6
AUGENDUSCHE	ASA
BETRIEBSANGABEN	
FASSUNGSVERMÖGEN	1200 Liter / 317 US-Gallonen
STROMVERSORGUNG: DRUCKFESTE AUSFÜHRUNG	(Edelstahl) Pumpenleistung: 0,9 kW, 230 V Tauchheizung: 3 kW, 230 V Heizband-Anschluss: 20 W (falls vorhanden)
STROMVERSORGUNG: NICHT-DRUCKFESTE AUSFÜHRUNG	Pumpenleistung: 0,4 kW, 230 V Tauchheizung: 3 kW, 230 V (oder 1,7 kW, 110 V) Heizband-Anschluss: 20 W (falls vorhanden
WASSERZULAUF	18-Zoll-Klappdeckel mit Scharnier
BETRIEBSDRUCK	2 bis 6 bar g / 29 bis 87 psi
MINDESTDURCHFLUSSMENGE	Dusche: 76 Liter pro Minute / 20 US-Gallonen pro Minute Augendusche: 12 Liter pro Minute / 3 US-Gallonen pro Minute
UMGEBUNGSBETRIEBSTEMPERATUR	
MIN.	0°C / 32 °F
MAX.	35 °C / 95 °F

Allgemeine Aufbauzeichnung

Mobile, autarke, beheizte Notdusche mit Augendusche – 1200 L

STD-MH-P-1200L

BETÄTIGUNG	
DUSCHE	Handhebel
AUGENDUSCHE	Wegklappbare Abdeckung
ABMESSUNGEN UND GEWICHT	
ABMESSUNGEN (B x T x H)	Montiert: 1530 mm (60,2 Zoll) x 3556 mm (140 Zoll) x 2770 mm (109,1 Zoll)
GEWICHT	Leer: 260 kg / 573 lb; Gefüllt: 1460 kg (3219 lb)

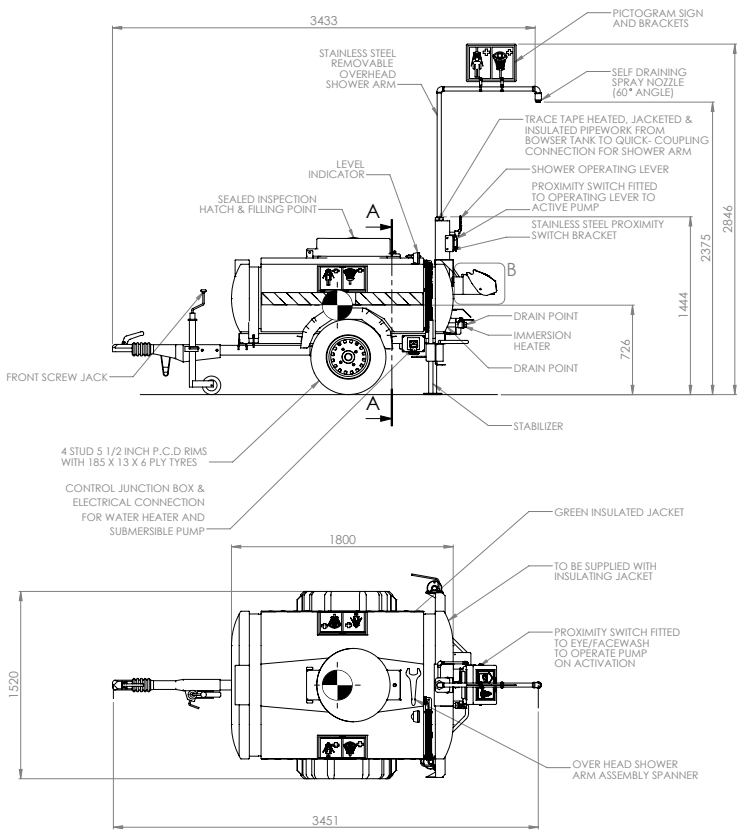

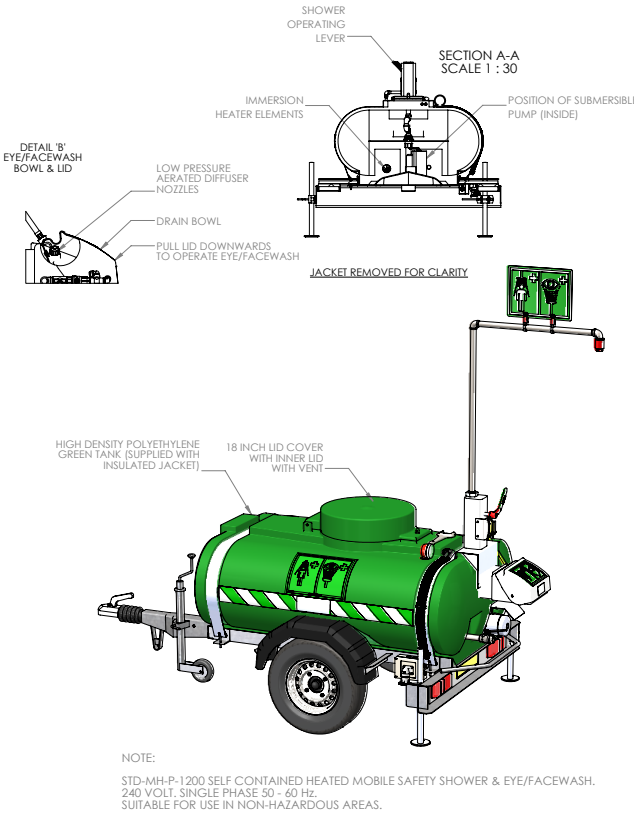

NOTE:

STD-MH-P-1200 SELF CONTAINED HEATED MOBILE SAFETY SHOWER & EYE/FACEWASH.
240 VOLT. SINGLE PHASE 50 - 60 Hz.
SUITABLE FOR USE IN NON-HAZARDOUS AREAS.

HUGHES
HUGHES-SAFETY.COM
Justrite Safety Group

www.hughes-safety.com

Hughes Safety Showers Ltd, Whitefield Road, Bredbury, Stockport SK6 2SS UK
T: +44 (0)161 430 6618 E: sales@hughes-safety.com